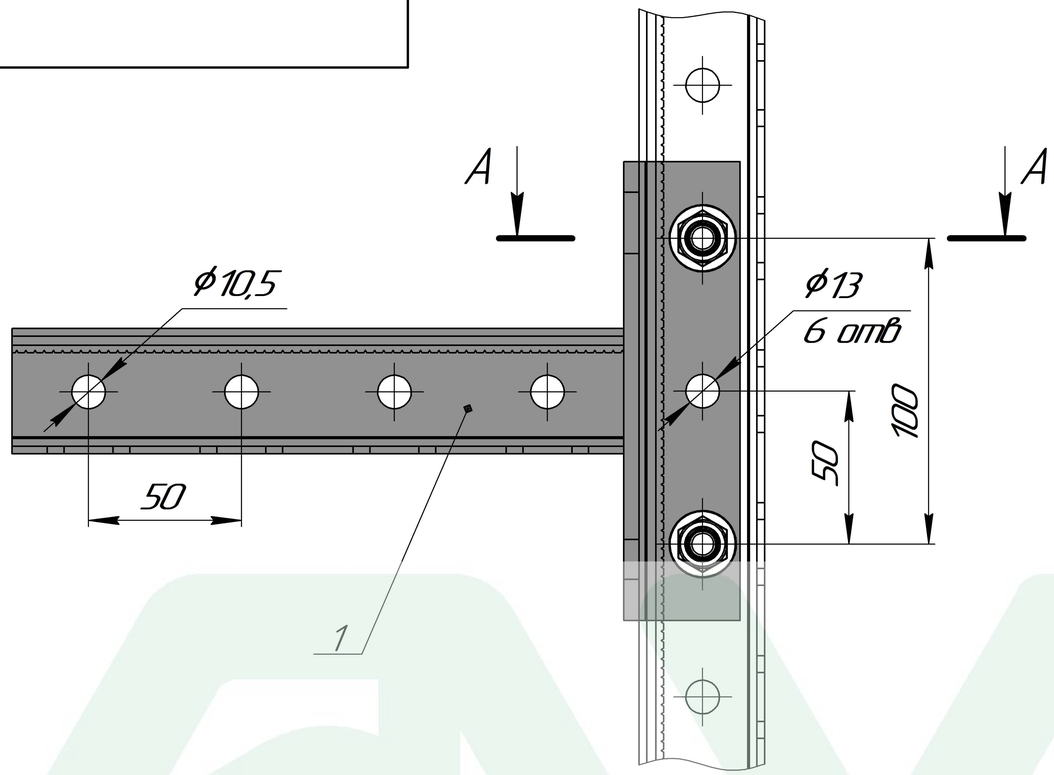


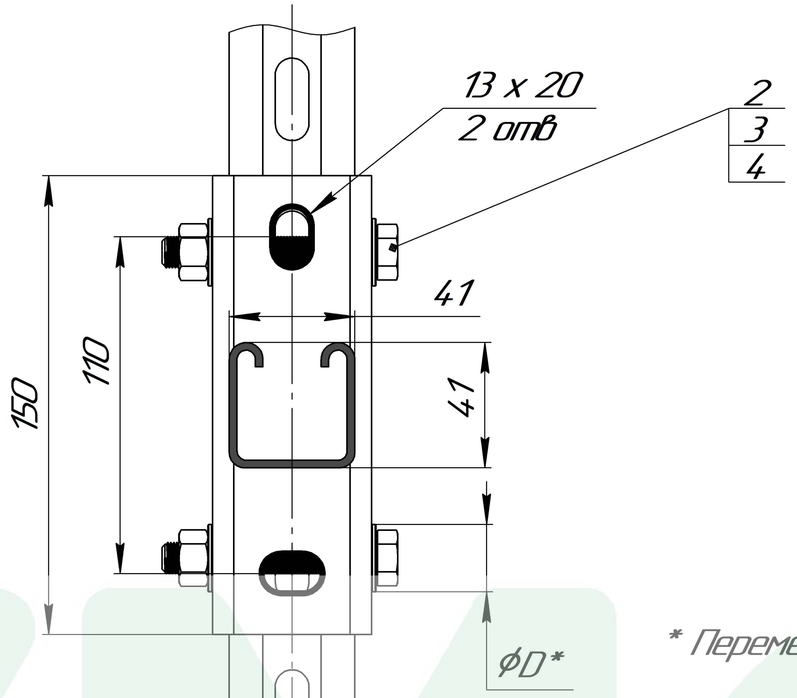


## А – А

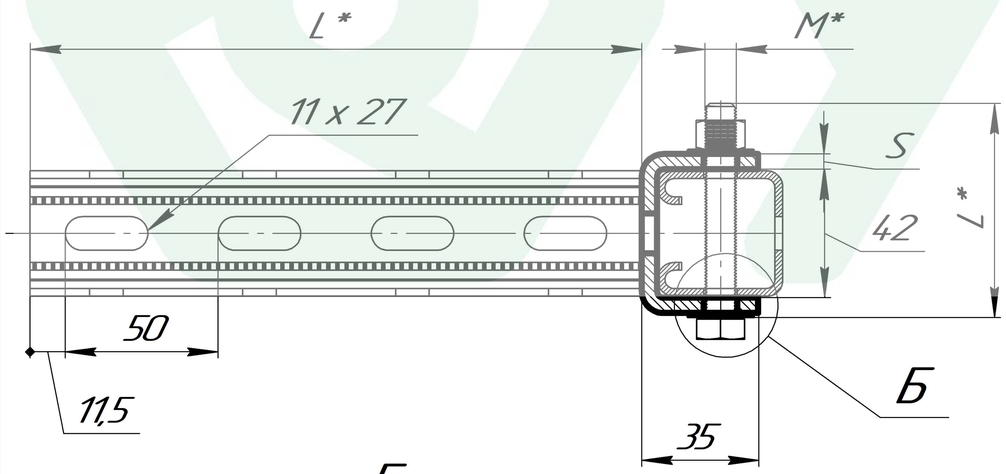


## Б

М ( 2 : 1 )

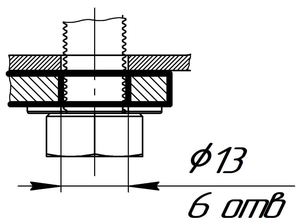


* Переменные данные для исполнения:

L* – длина элемента, мм.
M* – диаметр резьбы элемента, мм.
ϕD* – диаметр элемента, мм.
HD* – покрытие элемента
S* – толщина элемента, мм

| Поз. | Артикул | Наименование | Кол-во, шт |
|---|---|---|---|
| 1 | SKS– 41 – L*– HD* | Консоль седельная 41 x 41 мм | 1 |
| 2 | B – M*– L* | Болт шестигранный DIN 933 | 2 |
| 3 | SH – ϕD* | Шайба плоская DIN 125 | 2 |
| 4 | G – M*– HD* | Гайка шестигранная DIN 934 | 2 |

1. * Подбор типоразмеров элементов осуществляется по технической документации УМС.
2. Несущая способность элементов узла проверяется по технической документации УМС.
3. Необходимо учитывать требования действующих СНиПов РФ.

| Изм. | Лист | № докум. | Подп. | Дата |
|---|---|---|---|---|
| Разраб. | | | | |
| Пров. | | | | |
| Т.контр. | | | | |
| | | | | |
| Н.контр. | | | | |
| Утв. | | | | |

Крепление консоли седельной SKS-41 к страт-профилю

| Лит. | Масса | Масштаб |
|---|---|---|
| | | 1:1 |
| Лист | Листов 1 | |

Вариант № 1

УМС

Перв. примен. | Справ. № | Подп. и дата | Инв. № дубл. | Взам. инв. № | Подп. и дата | Инв. № подл.

Копировал | Формат А3